广东省施工图数字化审查专用

出图　设计单位：广州市市政工程设计研究总院有限公司
2026年01月07日确认图纸

审图　机构名称：广州三合工程咨询有限公司
机构类别：一类　认定书编号：19098
业务范围：一类 房屋建筑（含超限高层）工程;一类 市政基础设施（道路、桥梁、隧道、公共交通、风景园林）工程;二类 市政基础设施（给水、排水）工程
有效期至：2028年06月05日
2026年01月14日完成审查

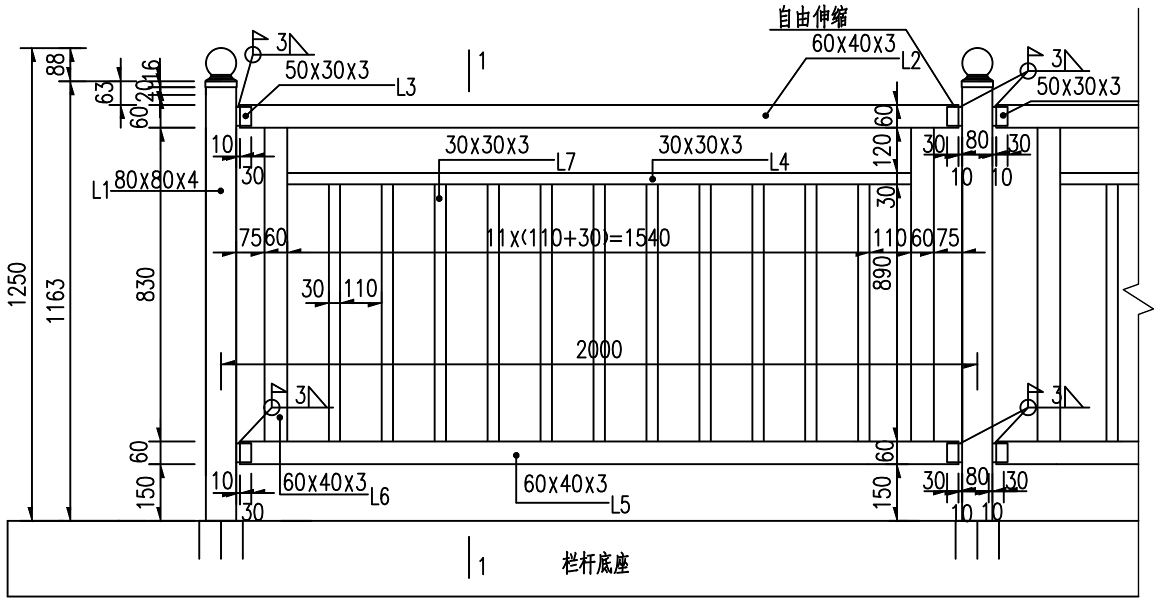
自由伸缩
60X40X3
L2
50X30X3
L3
3
88
63
20
16
60
1
10
30
30X30X3
L7
L4
120
60
80
L1 80X80X4
1250
1163
830
75 60
11X(110+30)=1540
110 60 75
890
30 110
2000
60
150
60X40X3
L6
60X40X3
L5
栏杆底座

栏杆大样图

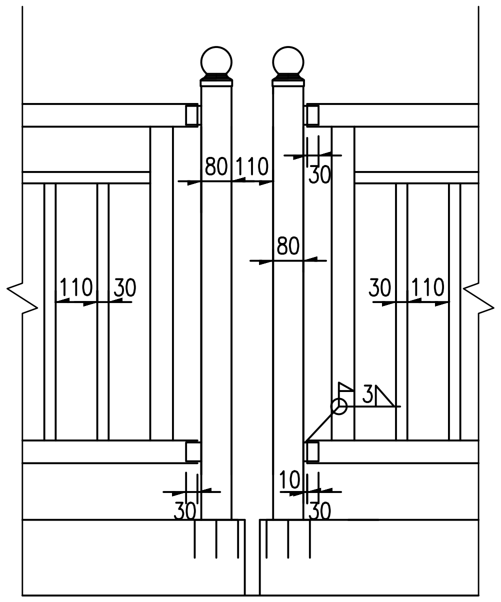
80 110
30
80
110 30
30 110
3
10
30

伸缩缝处栏杆大样图

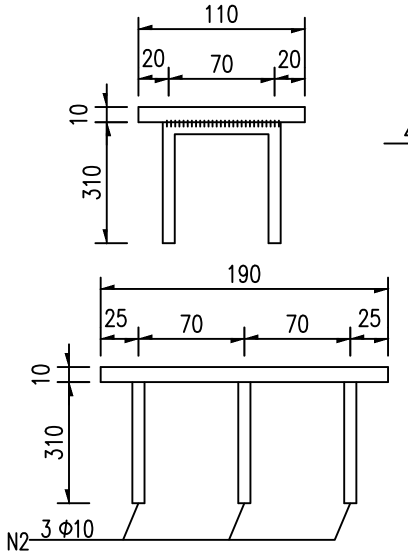
110
20 70 20
10
310
190
25 70 70 25
10
310
N2
3 Φ10

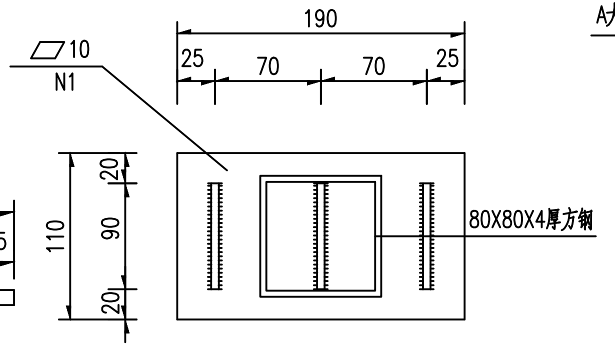
10
N1
190
25 70 70 25
110
20
90
20
80X80X4厚方钢

A大样

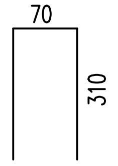

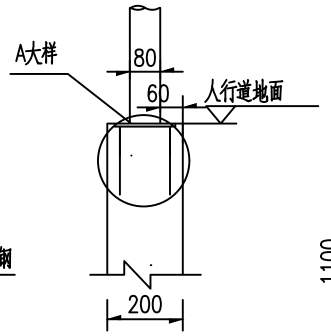
A大样
80
60
人行道地面
200

栏杆埋件大样

1:20

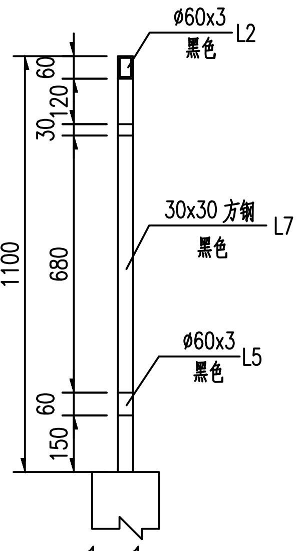
ϕ60x3
黑色
L2
60
120
30
1100
680
30x30 方钢
黑色
L7
ϕ60x3
黑色
L5
60
150

1—1
1:20

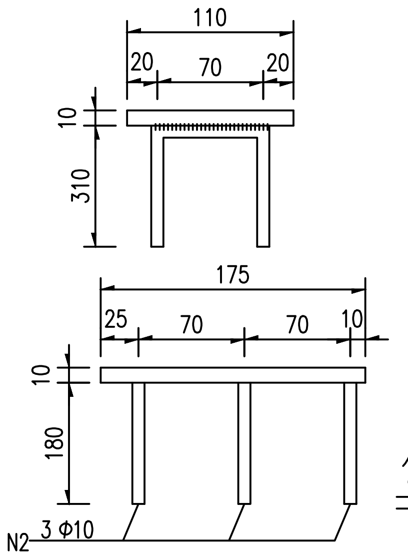
110
20 70 20
10
310
175
25 70 70 10
10
180
N2
3 Φ10

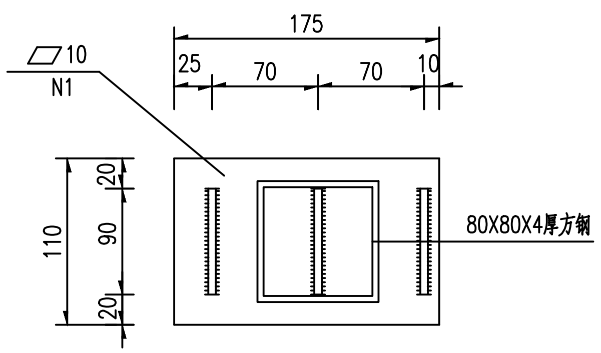
10
N1
175
25 70 70 10
110
20
90
20
80X80X4厚方钢

伸缩缝处A大样

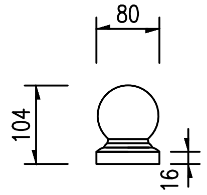

栏杆柱帽大样

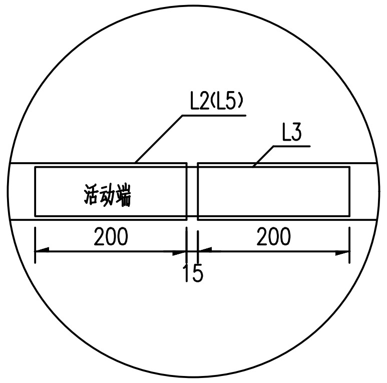
L2(L5)
L3
活动端
200
200
15

横杆与立柱连接处大样图

1:20

新建栏杆材料数量表

节段长度（m）	编号	规格（mm）	单位重量（kg）	数量	重量
2	L1	80*80*4*1163	11.102	2	22.203
	L2	60*40*3*1920	8.501	2	17.001
	L3	50*40*3*40	0.158	8	1.266
	L4	30*30*3*1650	4.197	2	8.393
	L5	60*40*3*1920	8.501	2	17.001
	L6	60*40*3*830	3.675	2	7.349
	L7	30*30*3*680	1.730	11	19.025
	N1	▱ 190*110*10	1.641	4	6.563
	N2	ϕ 10	0.426	6	2.554
	单节段合计	Q235B钢板合计（kg）		98.801	
		HRB300钢筋		2.554	
		氟碳漆（m²）		0.188	
合计306.09m，共153节段		Q235B钢板合计（kg）		15116.627	
		HRB300钢筋合计（kg）		390.820	
		氟碳漆合计（m²）		28.767	
		柱帽合计(个)	175*140*140	306	

说明：

1.本图尺寸均以毫米为单位。

2.栏杆材料:Q235B钢。

3.焊缝一律满焊且封闭管口。

4.焊缝高度:管件与管件之间3mm;其余均为5mm。

5.竖挡间距的零数可由调整其间距处理,但调整后间距应均匀。

6.在桥梁伸缩缝处栏杆与底座应断开,应在伸缩缝两边设立柱且两个立柱间的间距不应大于110mm,L2、L5钢管与L3钢管配合使用。

7. 本钢材数量表仅用于数量计算,施工时应按实际放样制作。

广东省建设工程勘察设计出图专用章
资质证书编号：A144002063

广州市市政工程设计研究总院有限公司 GUANGZHOU MUNICIPAL ENGINEERING DESIGN AND RESEARCH INSTITUTE CO.,LTD.	韶关市曲江旧桥保护修缮工程	桥面系更换布置图(三)	设计	刘明	专业负责	蔡晓鹏	审核	胡会勇	日期	2025.11
			校核	蔡晓鹏	项目负责	余宏	审定	宁平华	图号	Q-S1-1-12-3/3

会签
比例
设计阶段　初步设计
项目编号　25-384-1-M